Electrolux PROFESSIONAL

Drop-in vestavné moduly Vestavná teplá vana, vodní, 1 vana - 3 GN, s "A" nástavbou

POL. #:

MODEL #:

PROJEKT #

SIS #

AIA #

341163 (D01C3) VESTAVNÁ TEPLÁ VANA, VODA, 1 VANA - 3GN, S NÁSTAVBOU A HALOGENOVÝM SVĚTLEM

Zkrácená specifikace

Položka č.

Navrženo pro umístění jako vestavěná, zapuštěná instalace, která usnadňuje čištění a je vhodná pro moderní designové instalace. Určeno k podávání jídla v GN nádobách s max. výškou 200 mm. Automatické doplňování vody zaručuje konstantní výkon ohřevu a zabraňuje poškození zařízení. Fóliové topné prvky pro maximalizaci přenosu tepla a zkrácení doby zahřívání. Elektronická ochrana proti přehřátí. Digitální ovládání s displejem teploty s přesným nastavením. Vana z nerezové oceli AISI 304 se zaoblenými rohy pro usnadnění čištění. Vana je také vybavena odpadním otvorem. Spádované dno vany směrem k odpadu pro zajištění úplného vypuštění vany. 19 mm silná izolace z minerální vaty s galvanizovaným plechem zaručuje vynikající izolaci vany a snižuje tak rozptyl energie. Stylová policová nástavba typu "A", police s halogenovým ohřevným světlem.

SCHVÁLENO:

Hlavní funkce a vlastnosti

- Elektronická tepelná ochrana proti přehřátí.
- Určeno k podávání jídla v GN nádobách.
- Vhodné pro GN 1/1 nádoby s maximální hloubkou 200mm.
- Automatické doplňování vody zaručuje konstantní výkon ohřevu a zabraňuje poškození zařízení.
- Přesná kontrola teploty s nastavením na 0,1°C.
- Standardně je produkt dodáván s digitálně ovládaným termostatem, který je v souladu s normami HACCP a poskytuje vizuální alarm jako varování před rostoucími nebo klesajícími teplotami.
- Navrženo pro provoz při napojení jak na teplou, tak i studenou přívodní vodu.
- Pomocí dostupného extra příslušenství je možné jednu z GN pozic proměnit na zásobník na polévku.
- Certifikace CB a CE třetí uznávanou expertní organizací.
- Jídlo založené při správné teplotě udržuje svou teplotu jádra podle Standardů Afnor.
- Stylová "A" tvarovaná nástavba s policí navržená pro lepší viditelnost vystaveného jídla.
- Navrženo pro umístění jako vestavěná, zapuštěná instalace, která usnadňuje čištění a je vhodná pro moderní designové instalace.

Konstrukce

- Topná tělesa vany s bezpečnostním termostatem.
- Spádované dno směrem k odpadu o prům.20mm.
- IPX4 - ochrana proti průniku vody.
- Vana z nerezové oceli AISI 304 se zaoblenými rohy pro usnadnění čištění. Vana je také vybavena odpadním otvorem.
- Elektronické ovládání s teplotním displejem.
- Konstrukce nástavby kompletně v nerezovém provedení AISI304.
- [NOT TRANSLATED]

Udržitelnost

- 19 mm silná izolace z minerální vaty s

galvanizovaným plechem zaručuje vynikající izolaci vany a snižuje tak rozptyl energie.

- Fóliové topné prvky pro maximalizaci přenosu tepla a zkrácení doby zahřívání.

Společnost si vyhrazuje právo provádět změny v produktech bez předchozího upozornění. Všechny informace byly správné v době tisku.

2026.08.10

Drop-in vestavné moduly
Vestavná teplá vana, vodní, 1 vana - 3 GN, s "A" nástavbou

Zepředu

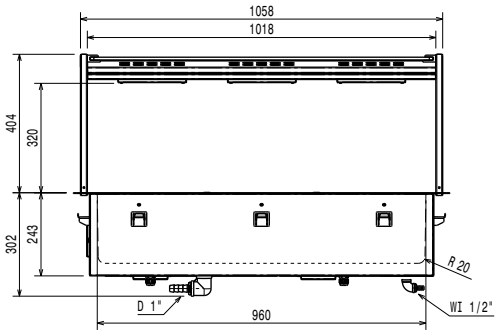

Boční

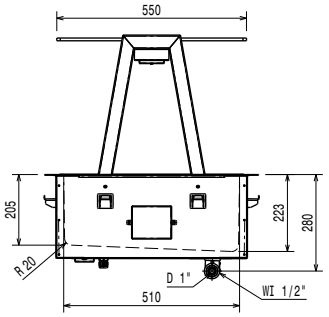

D = Odpad
EI = Elektrické napojení
WI = Přívod vody

Shora

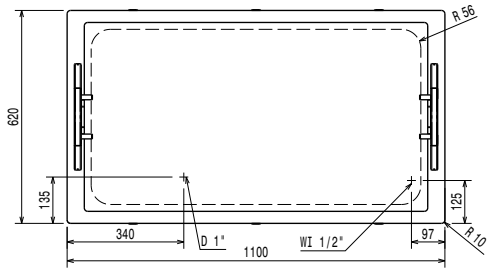

Distances

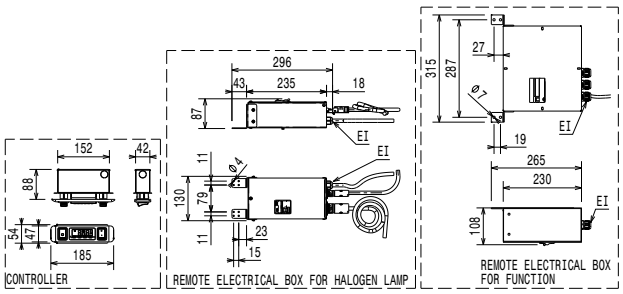

Elektro

Napětí:	220-240 V/1N ph/50/60 Hz
Příkon max:	2.02 kW

Voda:

Odpad průměr:	1"
Napojení "SV":	1/2"

Hlavní informace

Vnější rozměry, Šířka	1100 mm
Vnější rozměry, Hloubka	620 mm
Vnější rozměry, Výška	664 mm
Netto váha:	46 kg
Přepravní váha:	71 kg
Přepravní výška:	1100 mm
Přepravní šířka:	680 mm
Přepravní hloubka:	1150 mm
Přepravní objem:	0.86 m³
Teplota desky:	+85 / +95 °C
Počet van:	1

Udržitelnost

Hladina hluku:

Společnost si vyhrazuje právo provádět změny v produktech bez předchozího upozornění. Všechny informace byly správné v době tisku.

Drop-in vestavné moduly
Vestavná teplá vana, vodní, 1 vana - 3 GN, s "A" nástavbou

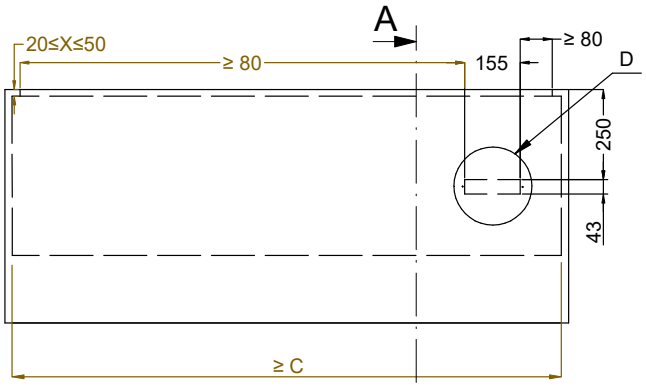

Front view
Scala: 1:10

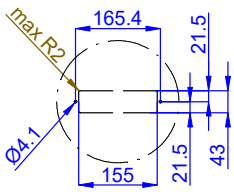

Dettaglio D
Scala 1:7

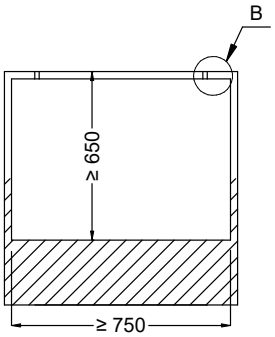

Section Cut A-A
Scala: 1:10

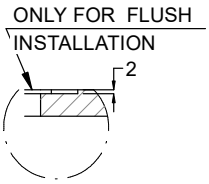

Dettaglio B
Scala 1:2

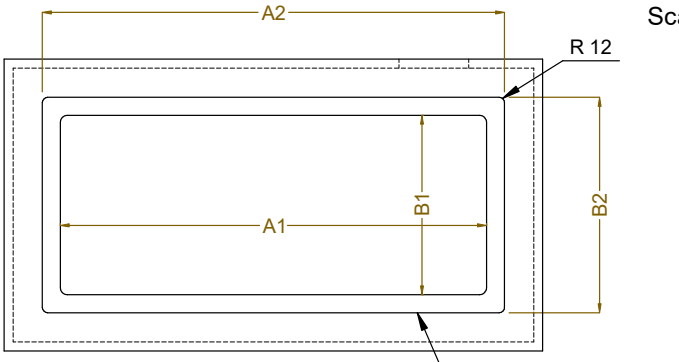

Top view
Scala: 1:10

CAPACITY	CUTOUT		LOWERING FOR FLUSH INSTALLATION		C
	A1	B1	A2	B2	
2GN	740	580	774	624	880
3GN	1070		1104		1200
4GN	1390		1424		1530

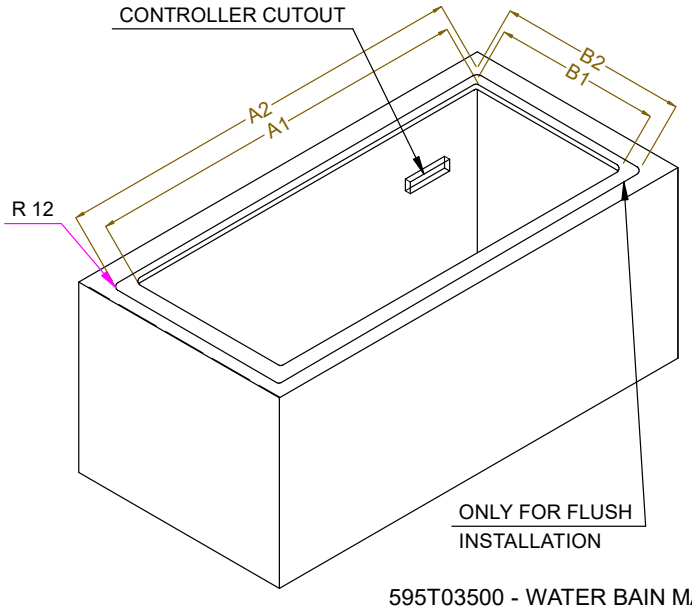

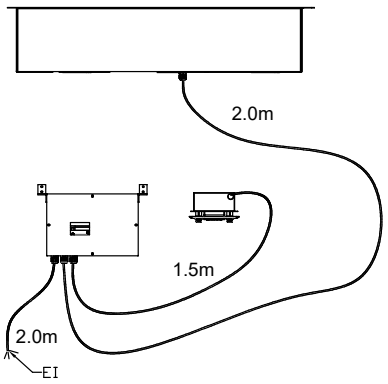

595T03500 - WATER BAIN MARIE SINGLE WELL OVERSH. ON THE FRAME

Společnost si vyhrazuje právo provádět změny v produktech bez předchozího upozornění. Všechny informace byly správné v době tisku.

2026.08.10